АЛЬФА РЭМОС

ГОДОВОЙ ОТЧЕТ ПОЛОЖИТЕЛЬНЫХ ЭМОЦИЙ

2020

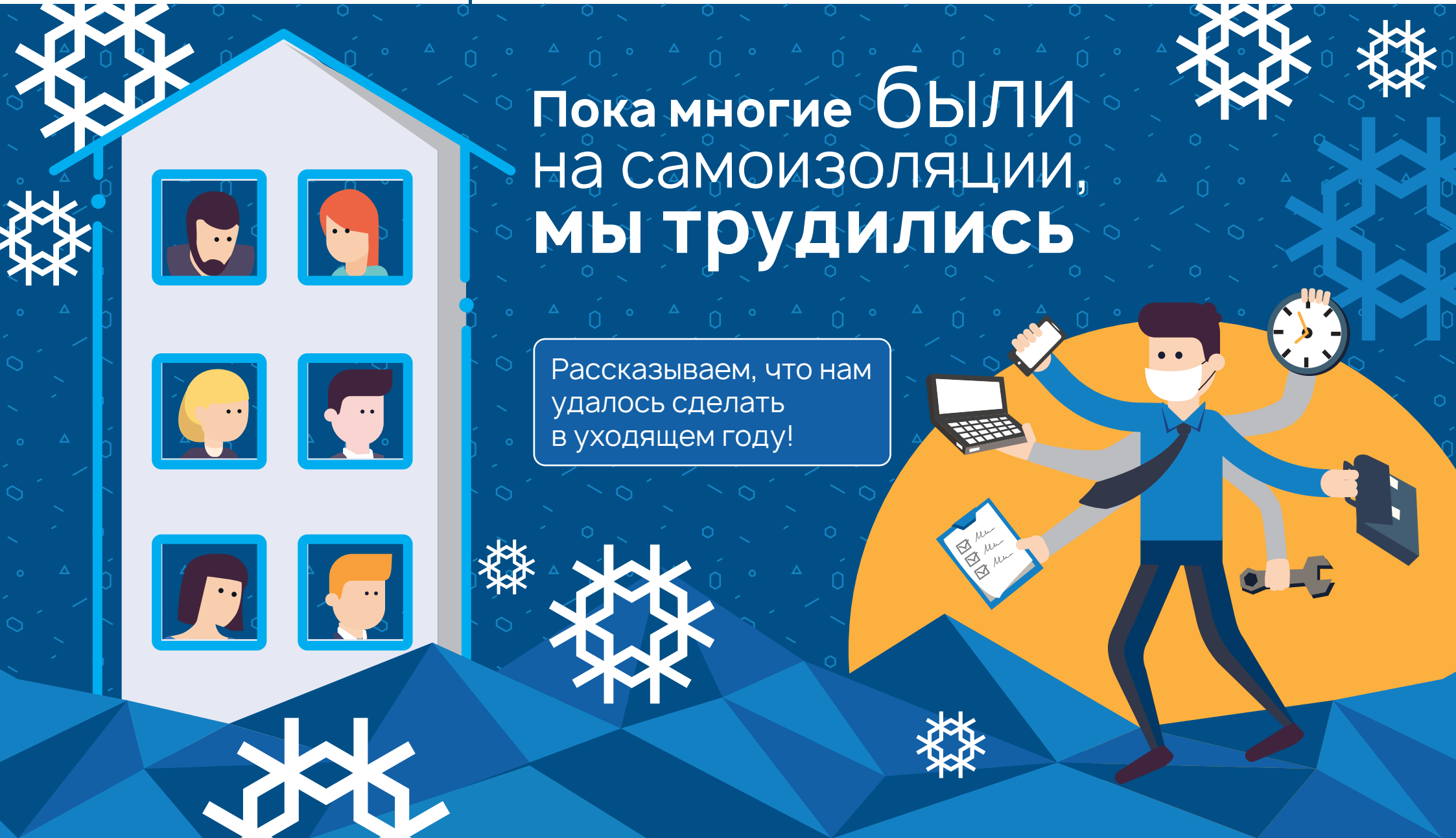

Пока многие были на самоизоляции, мы трудились

Рассказываем, что нам удалось сделать в уходящем году!

МЫ ОБЪЕДИНИЛИ ПЛОЩАДКИ

Теперь работаем еще энергичнее!

СОВМЕЩАЛИ РАБОТУ С УЧЕБОЙ

Появилась масса идей для Ваших проектов!

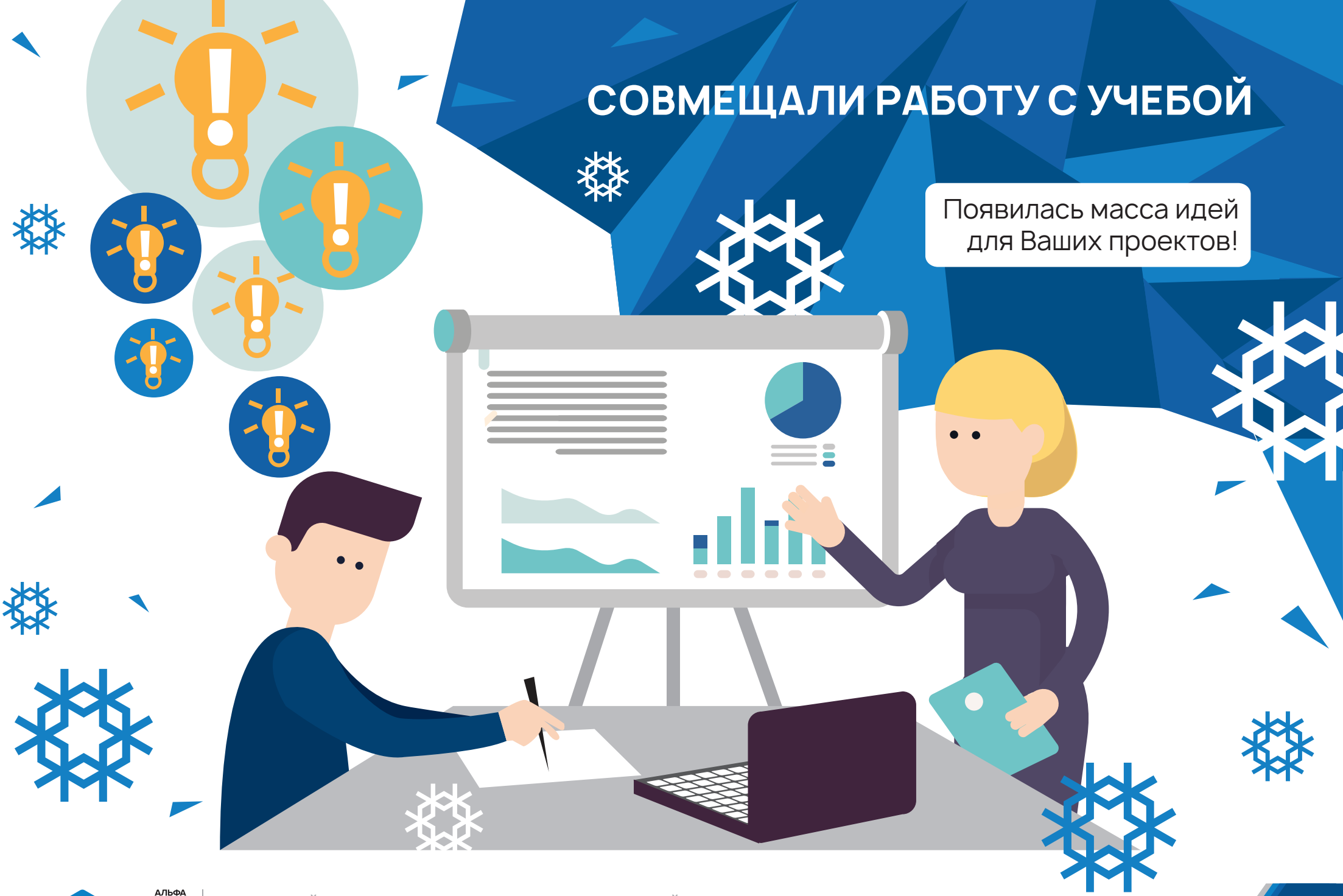

ЗАПУСТИЛИ В РАБОТУ СТАНОК BOBST MasterLine 2.1

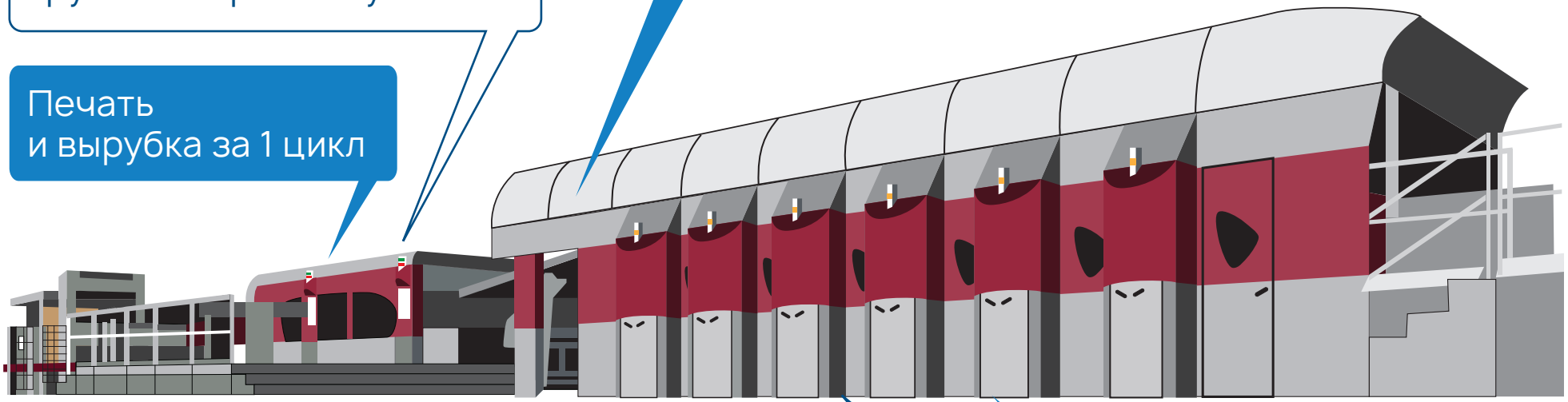

РОБОТИЗИРОВАЛИ ПРОИЗВОДСТВО

Коботы успешно заменили людей
во многих трудозатратных операциях

Они как люди,
только более точные!

Коботы работают 24/7,
им не нужен отдых

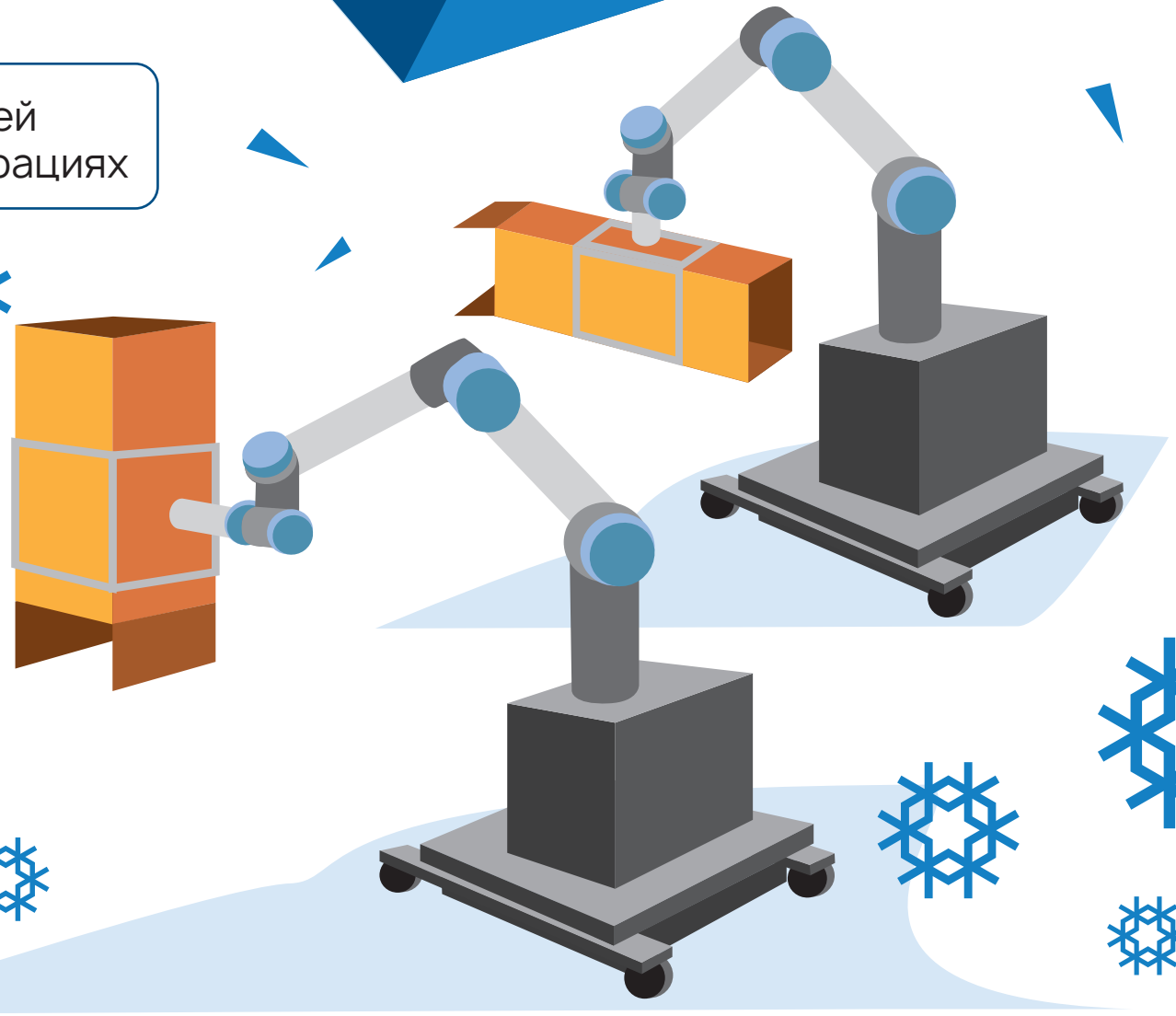

УДЕЛЯЛИ ВНИМАНИЕ ЭСТЕТИКЕ И СМЫСЛУ

Сделали ребрендинг

Теперь публикуем на сайте новости и кейсы

Разработали английскую и финскую версии сайтов

АКТИВНО ДЕЛИЛИСЬ С ВАМИ ЗНАНИЯМИ

TOP 5

1. Как выстроить теплые отношения с потребителями?
2. Распаковка товаров из интернет-магазина или как получить бесплатную рекламу
3. Как покупает самая платежеспособная аудитория?
4. Как популярная упаковка меняется за рубежом?
5. Как увеличить доход интернет-магазина с помощью праздничной упаковки?

ПРЕДВОСХИЩАЛИ ВАШИ ЖЕЛАНИЯ

Знакомьтесь
с ТОП-5 конструкций от нашего конструкторского бюро:

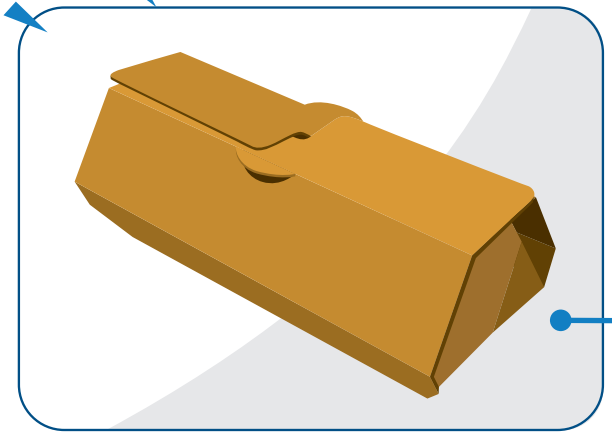

Обечайка для консервов

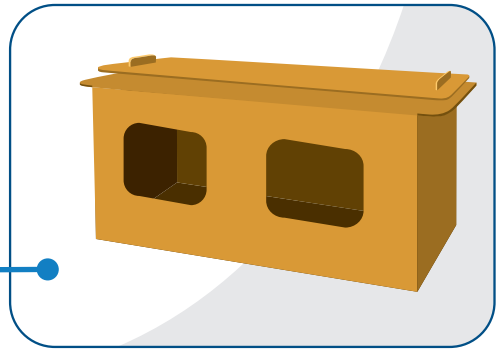

Универсальные шестигранники

Папка-трансформер для E-commerce

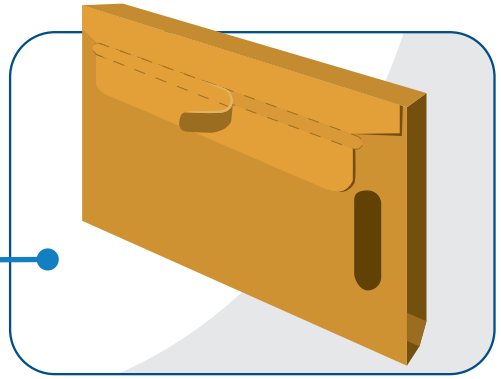

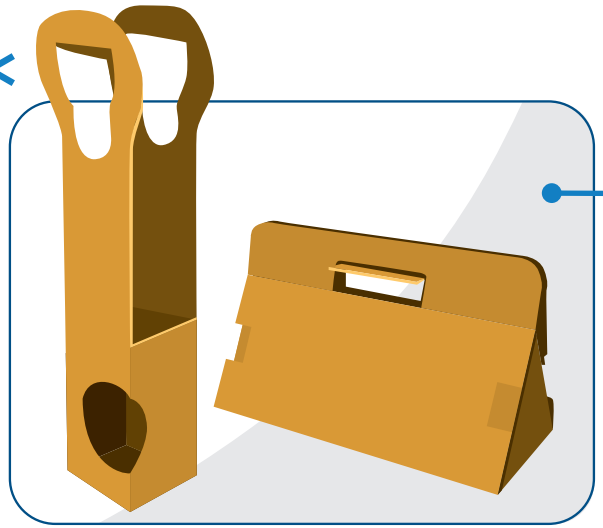

Переноски под алкоголь

Накопитель для бумаг

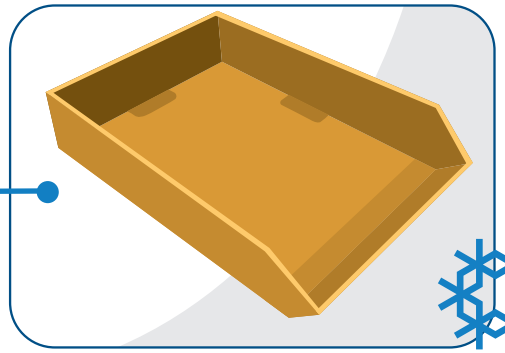

РАСШИРИЛИ АССОРТИМЕНТ IKEA

Ищите в магазинах:

- FLUNS в дизайне «Cats»
- SMEKA в дизайне «Cats»
- Транспортный короб «DUNDERGUBBE»
- Подарочный короб «Sulma»
- Короб для хранения «Hyvens»

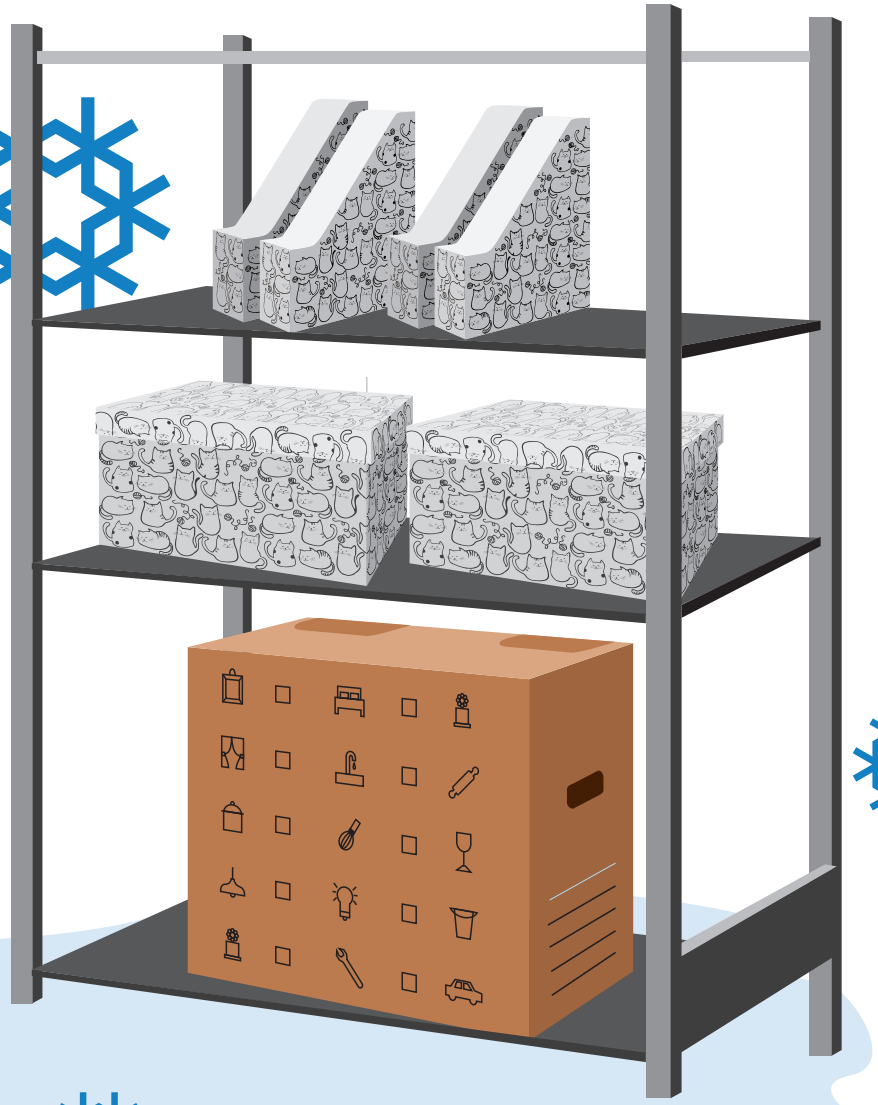

РАЗВЕРНУЛИ НОВУЮ ЭКОПРОГРАММУ

Теперь сортируем отходы в урны из гофрокартона и сдаем макулатуру прямо в них

ИНСТАЛЛИРОВАЛИ АВТОМАТИЧЕСКУЮ ЛИНИЮ ПО СКЛЕЙКЕ ТРЕЕВ

Чтобы Вы смогли:

- Быстро фасовать свою продукцию
- Сэкономить на упаковочных материалах
- Повысить ценность своего товара в глазах потребителей

СТАЛИ РАЗРАБАТЫВАТЬ МНОГО-МНОГО ПРОМОСТОЕК

- Мы усовершенствовали процессы их производства и конструирования
- Создали базу собственных разработок

К слову, промостойки - отличный инструмент для привлечения покупателей в торговых точках!

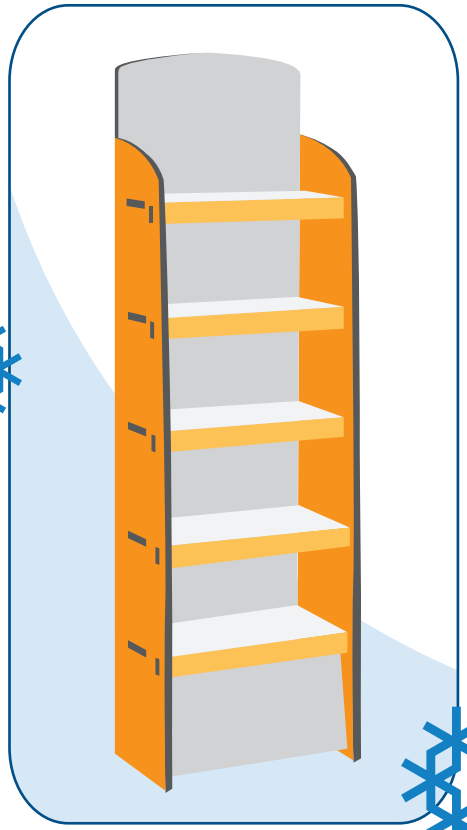

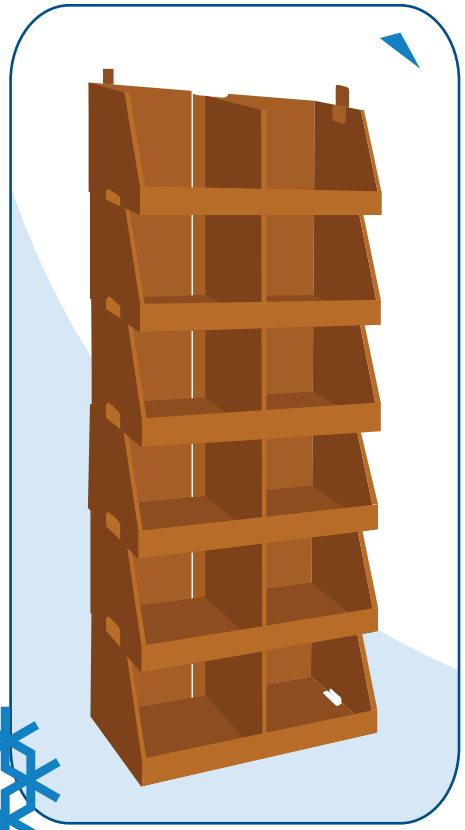

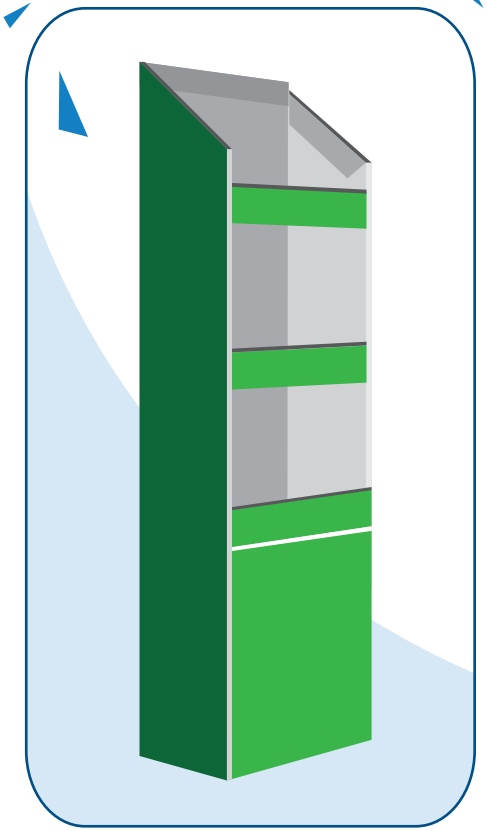

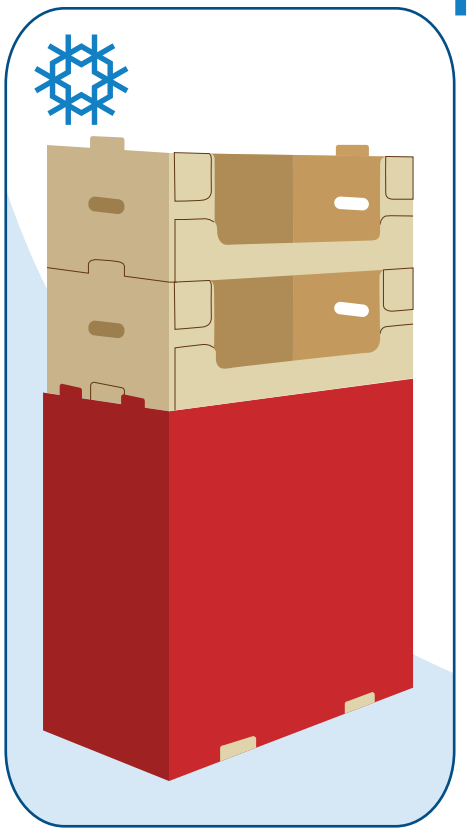

УЧАСТВОВАЛИ В РАЗВИТИИ ЭЛЕКТРОННОЙ КОММЕРЦИИ ПО ВСЕЙ СТРАНЕ

Мы помогали интернет-магазинам уберечь товар в пути и обеспечить приятный опыт распаковки для их клиентов:

- Приобрели специальное оборудование с возможностью нанесения клейкой и отрывной лент
- И успешно апробировали его на логистическом операторе федерального масштаба
- Вы знаете эту компанию
- Теперь и у Вас есть возможность сделать упаковку эргономичной!

СТАРТОВАЛИ С ПРОЕКТОМ «НОВОЕ БУМАЖНОЕ ПРОИЗВОДСТВО»

Кстати,
объем выпуска продукции
нового бумажного производства
составит **6000 тонн** в месяц!

ДЕЛАЛИ ДОБРО И ДАРИЛИ РАДОСТЬ

Делали упаковку
по правительственной программе
«Поздравления новорожденных»

В честь 75-летия Победы
готовили подарки для ветеранов

Участвовали
в благотворительной акции
«Помоги учиться»
и дарили ученикам ноутбуки

Поддержали проект
«Дети тишины»

ПРОДОЛЖАЕМ ПОСТИГАТЬ НЮАНСЫ «БЕРЕЖЛИВОГО ПРОИЗВОДСТВА»

Оптимизировали процесс переналадки станка BOBST ExpertFold при участии японского исследовательского института Номура

Участвовали в программе Федерального Центра Компетенций

ВНЕДРИЛИ СЛУЖБУ РПС (РАЗВИТИЕ ПРОИЗВОДСТВЕННОЙ СИСТЕМЫ)

Теперь непрерывные улучшения — неотъемлемая часть нашей жизни!

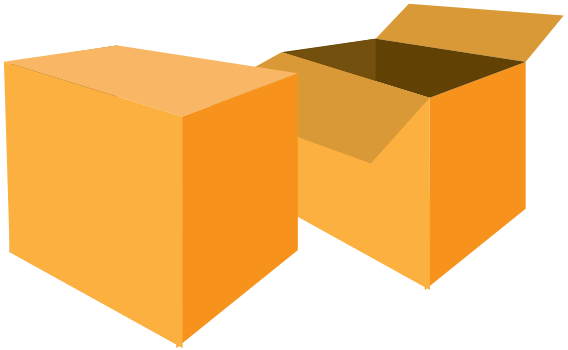

ЧТОБЫ БОЛЬШЕ ЗАРАБОТАТЬ, НАЧНИ МЕНЬШЕ ТРАТИТЬ!

ПРИВЛЕКЛИ ЛЮДЕЙ С ОГРАНИЧЕННЫМИ ВОЗМОЖНОСТЯМИ ДЛЯ РАБОТЫ У НАС

НАУЧИЛИСЬ РАБОТАТЬ В МАСКАХ И ПЕРЧАТКАХ

Трудились в условиях пандемии, потому что не имеем права приостанавливать свою деятельность

ЖДЁМ ВАШИХ ПРОЕКТОВ!

Пусть год быка
будет прогрессивным
и плодотворным для Вас!

Ваш надежный партнер,
«Рэмос-Альфа»

2021